buhrs®
WRAPPING & PACKAGING SOLUTIONS

BUHRS ST4 KREUZLEGER



Besonders leistungsstarker Kreuzleger

Buhrs hat einen neuen, besonders leistungsstarken Kreuzleger mit Servoantrieb entwickelt. Dieser wurde speziell zur Bearbeitung von verpackten und unverpackten Produkten konzipiert. Er ersetzt den Zaandam-Rima-Stapler für die Buhrs Systeme.

Das Herzstück des neuen Kreuzlegers ist die reibungslose Haltevorrichtung, die zum Patent angemeldet wurde. Die entscheidende Neuerung ist, dass weder der Mitnehmer noch die Übergabeeinheit Reibung auf das Produkt ausüben. Diese Erneuerung verhindert das verschieben oder beschädigen des Stapels oder Produktes.Zusätzlich können mehr Stapel pro Minute bearbeitet werden, da die Abläufe im System schneller erfolgen.

Wichtigste Verbesserungen

- Die maximale Produktbreite ist von 300 auf 420 mm erhöht (mögliche Verarbeitung von Produkten mit den Maßen 420 x 420 mm)
- Zwei Ebenen im Produktauffang
- Die minimale Stapelgröße liegt nun bei einem Produkt
- Maximale Anzahl an Stapeln: 55 pro Minute
- Beidseitige Ausgabevarianten: in-line (vorwärts und rückwärts) oder rechtwinklig (rechts und links)
- Langer Produkteinlauf als Option

BUHRS ST4

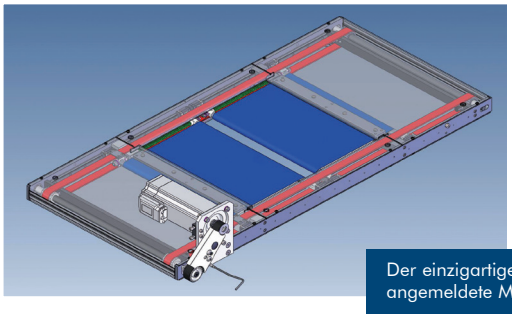

Der einzigartige, zum Patent angemeldete Mitnehmer

Produkteigenschaften

- Transportband und System laufen mit derselben Geschwindigkeit
- Einseitige Konstruktion zur Vereinfachung der Band-Wartung
- Stabile Stapel aufgrund geringer Fallhöhe
- Langsamer Start-Stopp-Schieber mit Servoantrieb zur Verhinderung ungleichmäßiger Stapel
- Geeignet für das Handling verpackter Produkte
- Offenes, leicht zugängliches Design zur schnellen Staubeseitigung und leichten Wartung

Optionen

- Langer Einlaufarm, um den Einlaufwinkel zu reduzieren
- Wasserspender am Stapeleinlauf für stabilere Stapel
- Vakuumeinlauf für Gimmicks und Stärkenvariation

Technical Specifications

Staplerabmessungen (mm)	Kurzer Einlaufarm	Langer Einlaufarm
- Modullänge	2500 mm	3700 mm
- Breite	1000 mm	1000 mm
- Höhe	1800 mm	1800 mm
- Einlaughöhe	1020 to 1270 mm	770 to 1270 mm
Produktabmessungen (mm)		
- Länge (Transportrichtung)	110 bis 420 mm	
- Breite	155 bis 420 mm	
- Stärke	Maximum 80 mm *	
- Stapelhöhe	Maximum 235 mm	
Kapazität		
- Stapel pro Minute	55 (nicht kompensiert)	
- Bei Stapelgröße 4: (alle Produktgrößen	13.000 (Produkte/Stunde) **	
- Bei Stapelgröße 6: (A4 und kleiner)	19.000 (Produkte/Stunde) **	
- Bei Stapelgröße 8: (A4)	21.000 (Produkte/Stunde) **	
- Bei Stapelgröße 8: (A5)	26.000 (Produkte/Stunde) **	

* Abhängig von den Produkteigenschaften

** Maximum Kapazität bei begrenzter Stärke

Spezifikationen können sich ohne vorherige Angabe ändern

Buhrs Service

- Technischer Helpdesk
- Präventive und korrektive Wartung
- Ersatzteile
- Erweiterung von Systemen
- Installation und Umzug von Systemen
- Schulung
- Produktionsbegleitung
- Produktivitätsprüfung
- Ferndiagnose

Buhrs Gruppe

Buhrs hat seinen Hauptsitz in Zaandam, Niederlande, und verfügt über Verkaufs- und Servicebüros in den USA, China und Japan. Buhrs wird im Rest der Welt von branchenqualifizierten Vertriebsfirmen vertreten. Die lange Firmengeschichte von Buhrs geht mehr als 100 Jahre zurück. Buhrs ist Teil von Value8 und gehört der Value8 Tech Group an.

The Netherlands • **Buhrs BV • Zaandam • Phone: +31 (0)75 7990600**
China • **Buhrs Shanghai Ltd. • Shanghai • Phone: +86 (0)21 68878999**
Japan • **Buhrs Japan KK • Yokohama • Phone: +81 (0)45 4751258**
• **Buhrs Japan KK • Osaka • Phone: +81 (0)6 63927111**
USA • **Buhrs Americas, Inc. • Minneapolis • Phone: +1 (0)763 5579100**

www.buhrs.com **info@buhrs.com**

VALUE8 TECH GROUP

©Buhrs ST4 [13-09] DE - Dieser Publikation können keine Rechte entlehnt werden